REVISÕES / REVISIONS			
REV	DESCRIÇÃO/DESCRIPTION	DATA/DATE	NOME/NAME

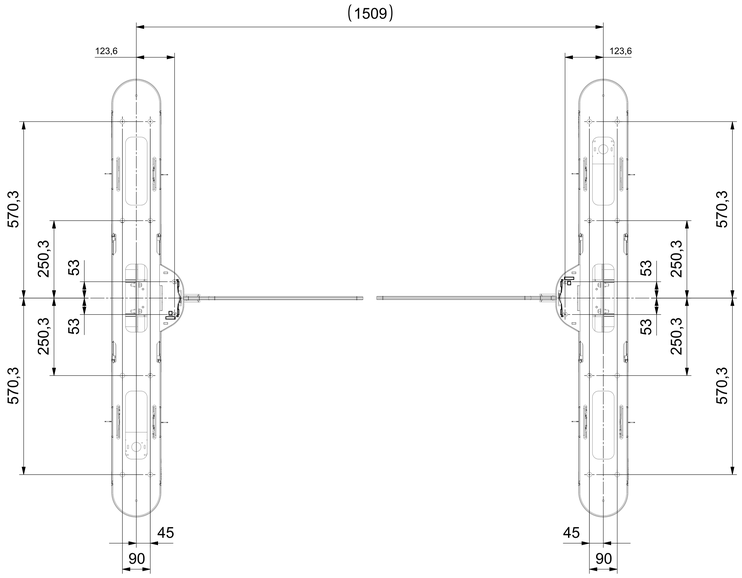

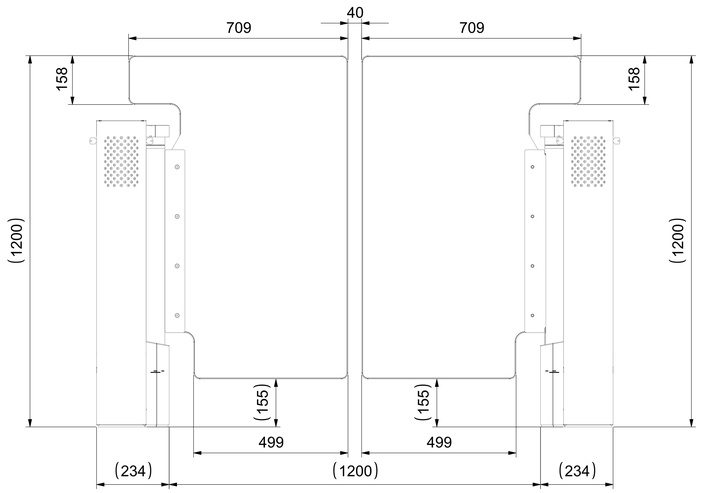

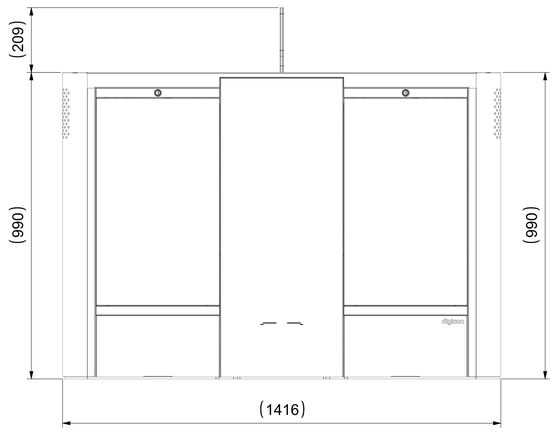

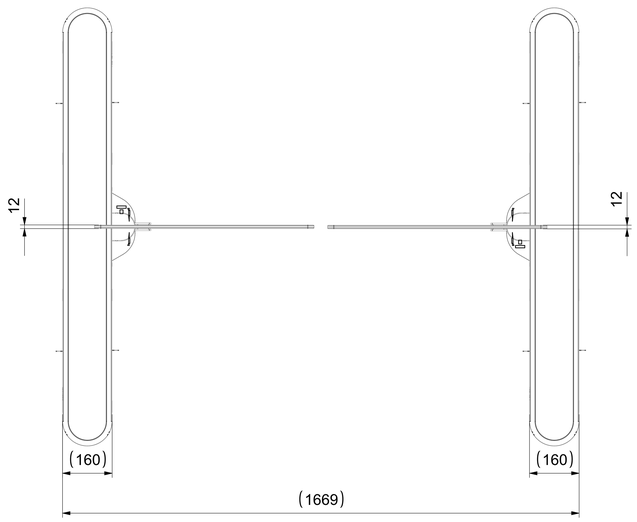

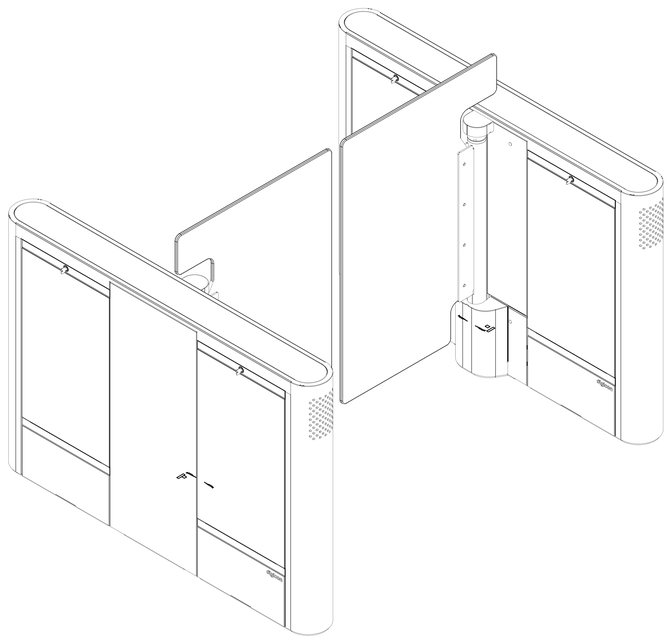

VISTA ISOMÉTRICA

NOTAS / NOTES:

1- ARREDONDAR ARESTAS VIVAS (0,2-0,5mm)
ROUND SHARP EDGES (0,2-0,5mm)
2- AS COTAS ASSINALADAS COM OBLONGO OU QUE POSSUEM TOLERÂNCIAS ESPECIFICADAS DEVEM SER INSPECIONADAS PARA CONTROLE DE PRODUÇÃO, POIS SÃO FUNCIONAIS.
(DIMENSIONS MADE WITH OBLONG OR THAT HAVE SPECIFIED TOLERANCES MUST TO BE INSPECTED FOR PRODUCTION CONTROL, BECAUSE THEY ARE FUNCTIONAL).
3- PEÇA ISENTA DE REBARBAS.
(PART EXEMPTS OF SHARP EDGES).
4- DIMENSIONAL, OBTIDO APÓS TRATAMENTO SUPERFICIAL.
(DIMENSIONS OBTAINED AFTER SUPERFICIAL FINISH).
5- DIMENSÕES EM MILIMETROS.
(DIMENSIONS IN MILIMETERS).
6- COTAS SEM TOLERÂNCIA, CONSULTAR NA TABELA LATERAL.
(DIMENSIONS WITHOUT TOLERANCE, SEE SIDE TABLE)

Antes de imprimir pense em seu compromisso com o Meio Ambiente / Please consider the environment before printing

digicon

ESTE DESENHO É PROPRIEDADE EXCLUSIVA DA DIGICON S/A. CEDIDO SOB CONFIDENCIALIDADE E NÃO PODE SER MANTIDO EM ARQUIVO CONFIDENCIAL.

PROPRIETARY AND CONFIDENCIAL ALL INFORMATION IN THIS SHEET IS THE SOLE PROPERTY OF DIGICON S/A.

MATERIAL/MATERIAL:

TRATAMENTO/FINISH:

DESENHISTA/DRAWN: **igor.cunha** 23-Jun-2023

PROJETISTA/CHKD: **igor.cunha** dia

DESCRIÇÃO/DESCRIPTION:
DGATE UW - 1200 PORTA BAIXA

MASSA/MASS: (g/m2)

ÁREA SUPERFICIAL/ SURFACE AREA: -

CÓDIGO/CODE:
EST007436

ESCALA/SCALE: **1:7**

FOLHA/SHEET: 1 de 1

NBR ISO 2768-1
DESVIOS PARA DIMENSÕES SEM TOLERÂNCIA INDICADA

0,5	1,0	1,5	2,5	4,0	6,0	10,0	15,0	20,0	30,0	40,0	50,0	70,0	90,0	120	150	180	210	250	300	350	400	450	500	600	700
±0,2	±0,5	±0,5	±0,5	±0,5	±0,5	±0,5	±0,5	±0,5	±0,5	±0,5	±0,5	±0,5	±0,5	±0,5	±0,5	±0,5	±0,5	±0,5	±0,5	±0,5	±0,5	±0,5	±0,5	±0,5	±0,5

1 = DESBASTE / AND MILL / AND FINISHING mm
2 = DESBASTE NAS ABA / MILL AND FINISHING mm
DESVIOS PARA ÂNGULOS / DEVIATIONS FOR ANGLES
MADEIRA / WOOD
PLÁSTICO / PLASTIC
METÁLICO / METAL
ANÁLISE DÍMENSIONAL / DIMENSIONAL ANALYSIS
DESENHO NÃO COTADO / UNCOTCLADED

0,5	1,0	1,5	2,5	4,0	6,0	10,0	15,0	20,0	30,0	40,0	50,0	70,0	90,0	120	150	180	210	250	300	350	400	450	500	600	700
±0,1	±0,2	±0,3	±0,5	±0,5	±0,5	±0,5	±0,5	±0,5	±0,5	±0,5	±0,5	±0,5	±0,5	±0,5	±0,5	±0,5	±0,5	±0,5	±0,5	±0,5	±0,5	±0,5	±0,5	±0,5	±0,5